第37回新人戦テニス競技大会　平成17年10月17日～19日/県総合運動公園テニスコート

女子シングルス (1)

決勝

福島朱梨 宮商　6-2　荒木史織 宮商

1 福島朱梨　宮商
2 川瀬　遙　日向
3 矢野　慶子　西都商
4 花岡祐佳　都西
5 亀重　結子　延高
6 山中　緑　日南
7 甲斐愛里　延商
8 松田　美帆　小林工
9 西澤沙織　宮北
10 瀬戸長由華　宮　南
11 乾　恭子　宮学
12 谷山麻香　高鍋
13 後藤　江里　鵬翔
14 久見迫　真　希　小林商
15 川田裕佳　日学
16 小島友恵　宮農
17 川越裕嘉　富島
18 東　紗穂　宮　西
19 月野　未来　都城農
20 吉村　恵美　高千穂
21 山北美奈　小林
22 吉村　彩花　日向
23 大井手美奈　都西
24 田村　朋美　宮　南
25 岡　仁美　泉ヶ丘
26 牧野杏子　門川
27 前畠香　都城農
28 長友　彩智　日章
29 長友香織　第一
30 江藤　薫弥子　佐土原
31 長友　蘭　宮北
32 吉川　結衣　都　工
33 児玉歩希　延商
34 橋元恵　宮農
35 志賀　未奈美　延高
36 平塚桂子　高鍋
37 宮本　萌　延岡星雲
38 景山　莉江　大宮
39 日高　香織　西都商
40 片ノ坂ちひろ　鵬翔
41 大野　笑加　宮　西

42 山本佳菜　宮商
43 首藤　友里子　延高
44 山本梨加　富島
45 児玉　友紀　日向
46 大迫有紗　都城農
47 藤田　菜穂　小林工
48 黒木　麻理　日章
49 日高　沙希　宮学
50 亀田佳奈　日学
51 後藤あずさ　延商
52 永岩沙桐　泉ヶ丘
53 藤本　彩乃　大宮
54 亀　園　　文　小林商
55 清水　静華　鵬翔
56 八ヶ代歩　都西
57 岩村　美月　西都商
58 弓元茉莉　日南
59 川野さとみ　小林
60 甲斐志穂　門川
61 中島　みゆき　佐土原
62 寺坂綾菜　宮北
63 嶋田　美由貴　佐土原
64 梅戸　礼　日学
65 岩切鮎美　高鍋
66 井上　佑希　宮　西
67 児玉　佳恵　都　工
68 田村美紀　門川
69 満尾　麻美　日章
70 合田実可　宮農
71 川越　優花　宮　南
72 髙山　円　妻
73 川野麻衣　小林
74 渡辺　愛　日大
75 金丸　愛里　宮学
76 永倉あすか　泉ヶ丘
77 田中　あやみ　小林工
78 黒木美穂　富島
79 小林　美子　高千穂
80 平良　理恵　大宮
81 横山奈美　宮商

福島朱梨 宮商

第37回新人戦テニス競技大会　平成17年10月17日～19日/県総合運動公園テニスコート
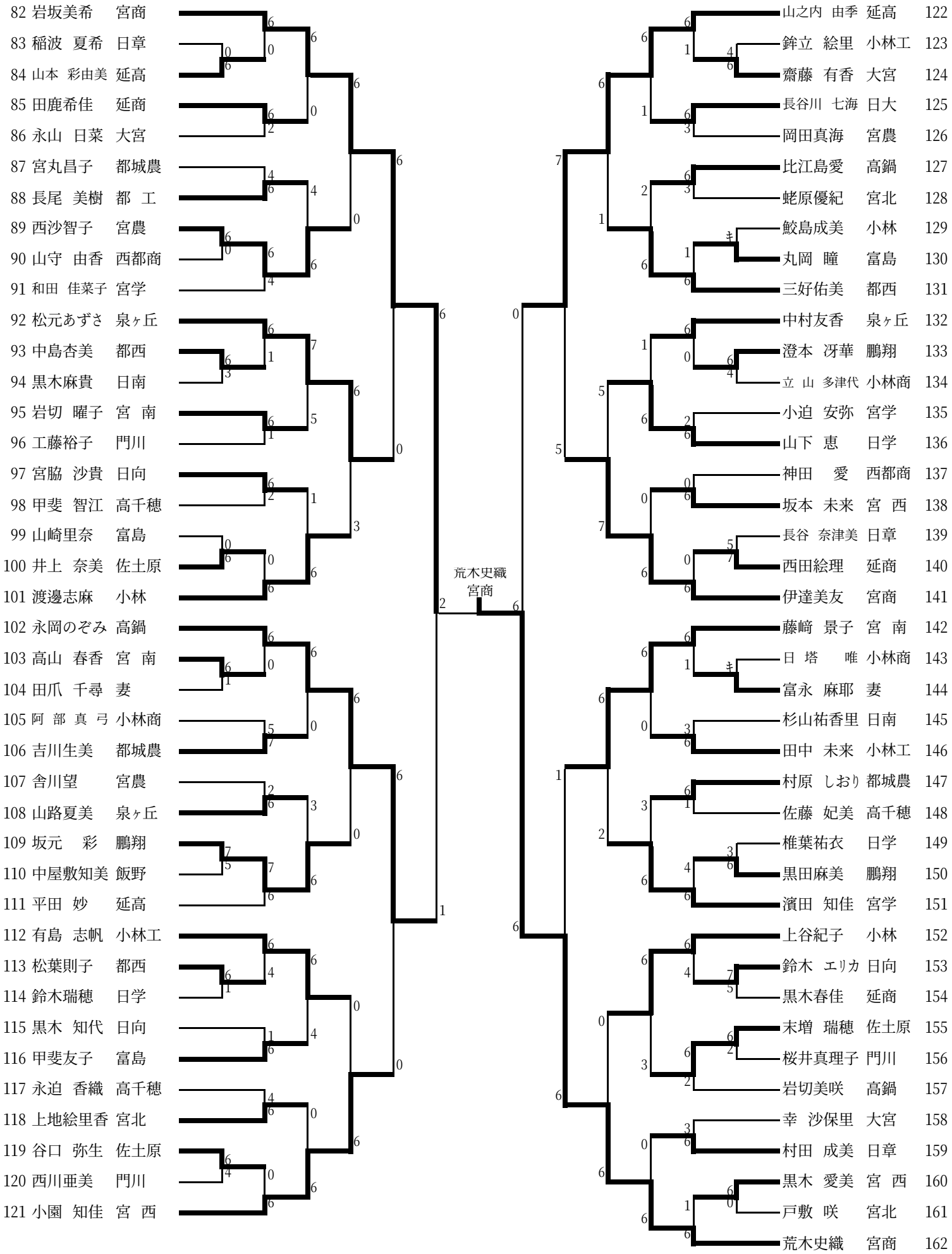
女子シングルス (2)