平成27年度　県高校テニス新人大会
平成27年　10／23～25
KIRISHIMAヤマザクラ県総合運動公園テニスコート、生目の杜
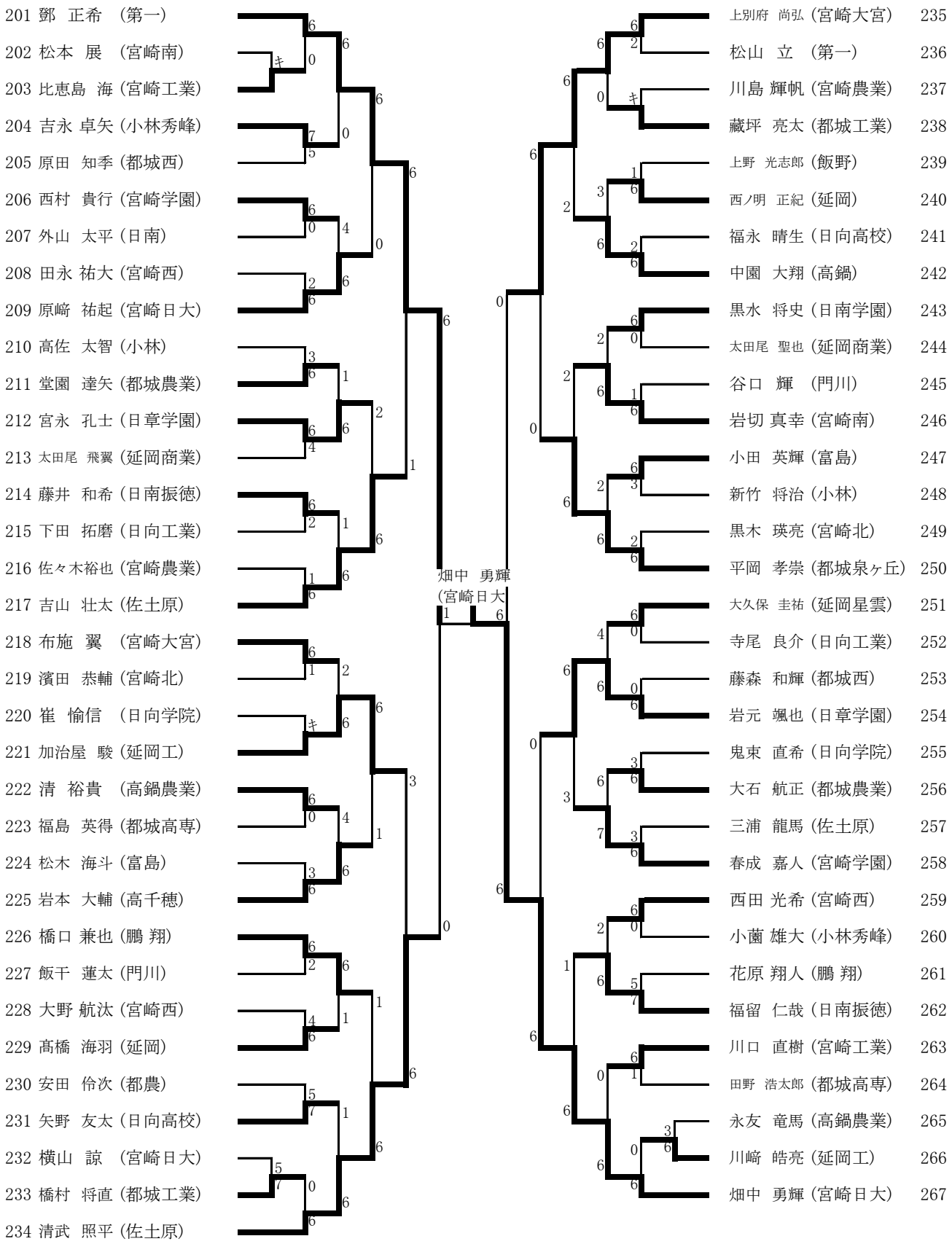
男子シングルス (4)